BP ID: 120158

MONTAGEANLEITUNG

UNIVERSALKLEMME

ASSEMBLY INSTRUCTION

UNIVERSAL CLAMP

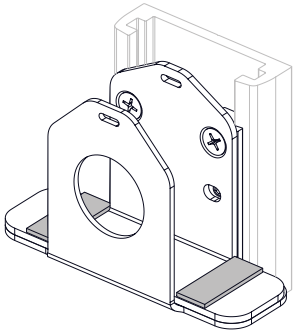

BITTE LESEN SIE DIE ANLEITUNG VOR MONTAGEBEGINN SORGFÄLTIG!

Erläuterung verwendeter nicht genormter Symbole:

⚠ Warnung vor einer Gefahrenstelle

ⓘ Wichtige Informationen

ANWENDUNGSBEREICH / BESTIMMUNGSGEMÄSSER GEBRAUCH

Die CIM-Medizinprodukte sind zur Aufnahme und Positionierung von medizinischen elektronischen Geräten (im Folgenden ME-Geräte genannt), und deren Zubehör ausgelegt und sind in OP-Sälen sowie in Behandlungszimmern als Hilfsmittel von Ärzten und medizinischem Fachpersonal zu verwenden.

ALLGEMEINE HINWEISE

Stellen Sie sicher, dass der CIM Wandkanal gemäß der Montageanleitung montiert ist. Bei Wandkanälen anderer Hersteller beachten Sie die entsprechende Montageanleitung des Herstellers.
Falls Sie die Universalklemme in ein bestehendes Profil einhängen, vergewissern Sie sich, dass das Profil ordnungsgemäß montiert ist und der Gewichtsbelastung Stand hält. Überprüfen Sie das Gewicht des zu befestigenden elektrischen Betriebsmittels. Die zulässige Gewichtsbelastung finden Sie auf dem entsprechenden Produktdatenblatt.

WARNHINWEISE Installation, Bedienung und Wartung ⚠

Dieser Abschnitt beinhaltet Warnhinweise bzgl. der Installation, Bedienung und Wartung der Universalklemme. Bitte lesen Sie den gesamten Absatz vollständig durch, bevor Sie mit der Installation, Bedienung oder Wartung der Universalklemme beginnen. Nichtbeachtung dieser Vorschrift kann zu Geräteschäden oder Verletzung von Personen führen.

Installation, Bedienung und Wartung darf nur von qualifiziertem Personal durchgeführt werden. Die Montage darf nur von technischem Fachpersonal durchgeführt werden. CIM med® übernimmt keine Haftung für Schäden, die durch nicht fachgerechte Montage entstanden sind.

Veränderungen am Produkt, Demontage einzelner Komponenten, Montage bzw. Zusammenbau der Einzelteile in anderer Form als nachfolgend beschrieben, sind nur nach ausdrücklicher und schriftlich erteilter Genehmigung durch die Konstruktionsabteilung der CIM med GmbH zulässig. Für Schäden, die durch nicht genehmigte Produktänderungen entstehen, übernimmt die CIM med GmbH keine Haftung.

PLEASE READ THIS INSTRUCTION CAREFULLY BEFORE INSTALLING!

Clarification of non-standardized Symbols:

⚠ Warning of a danger point

ⓘ Important information

AREA OF APPLICATION/ INTENDED USE

CIM medical products are intended to mount and position medical electrical equipment (hereafter referred to as ME equipment) and accessories to those and are used in operating theatres as well as treatment rooms as auxiliary devices for doctors and medical staff.

GENERAL NOTES

Verify that the CIM wall channel has been installed and approved according to the CIM channel installation instructions. If you have a wall channel of another manufacturer, please read the corresponding assembly instruction of the manufacturer carefully.
If you want to attach the universal clamp to another rail, please verify that the rail can hold the weight. Please check the weight of the electric equipment to be mounted. The permissible total weight is mentioned on the corresponding data sheet.

WARNING Installation, Operation and Maintenance ⚠

This section contains warnings regarding the installation, operation and maintenance of universal clamp. This section must be read in its entirety before installing, operating and maintaining the universal clamp. Failure to follow these warnings may result in damage to equipment or injury to people.

Installation, operation and maintenance may only be carried out by qualified personnel. Assembly may only be done by qualified technical personnel. CIM med GmbH cannot be held responsible for any damage due to poor installation.

Product modifications, disassembling and reassembling and/or mounting any of the components in any other way than described below are permitted only after written approval by the CIM med GmbH construction and engineering department. CIM med GmbH cannot be held responsible for any damage or injury caused by product modifications and/ or amendments without prior permission by CIM med GmbH.

ALLGEMEINE HINWEISE

⚠ ACHTUNG: LEBENSGEFAHR DURCH STROMSCHLAG
Stromführende Kabel von elektrischen Betriebsmitteln bzw. elektrischen Systemen sind erst nach Beendigung der Erstmontage mit den entsprechenden Geräten zu verbinden. Vor Wartungsarbeiten sowie Demontage müssen alle stromführenden Kabel vom Stromnetz und den Geräten getrennt werden. Es dürfen nur doppelisolierte Leitungen für die Stromversorgung verwendet werden.

REINIGUNG
Die Universalklemme kann mit allen gängigen Reinigungs- und Desinfektionsmitteln gereinigt werden. Verwenden Sie für die Reinigung keine Stahlwolle oder Schleifmittel. Die Konstruktion bzw. das Design sind so ausgelegt, dass eine optimale Reinigung bzw. Desinfektion gewährleistet ist. CIM med GmbH übernimmt keine Haftung bzgl. der Effizienz der Desinfektion bzw. Reinigung zur Infektionskontrolle. Es wird empfohlen, die Tauglichkeit Ihres Reinigungsmittels an einer kleinen, nicht sichtbaren Stelle zu testen. Bitte wenden Sie sich bei Fragen, welche die Infektionskontrolle betreffen, an Ihren Hygienebeauftragten.

WARTUNG: ART UND HÄUFIGKEIT
Sehr geringe Wartungsarbeiten sind während der gesamten Lebensdauer erforderlich. Bitte kontrollieren Sie bzw. Ihr technisches Personal in regelmäßigen Abständen (mindestens einmal jährlich) alle Schrauben und ziehen Sie diese ggf. nach. Bei Beschädigung der tragenden Teile des Systems darf das Tragarmsystem nicht weiter betrieben werden.

MELDEPFLICHT
Alle im Zusammenhang mit dem Produkt aufgetretenen schwerwiegenden Vorfälle sind dem Hersteller und der zuständigen Behörde des Mitgliedstaats, in dem der Anwender und/oder Patient niedergelassen ist, zu melden.

AUFBEWAHRUNG
Bitte bewahren Sie die Montageanleitung auf, falls sich zu einem späteren Zeitpunkt Fragen ergeben sollten.

BEI RÜCKFRAGEN
Falls Sie technische Unterstützung benötigen, kontaktieren Sie bitte unser Serviceteam: Telefon +49 89 978 94 080 oder Ihren Händler vor Ort.

NAME DES HERSTELLERS
CIM med GmbH, Margot-Kalinke-Str. 9, 80939 München

CE-KENNZEICHEN CE

AUTORISIERTER FACHHÄNDLER

GENERAL NOTES

⚠ WARNING: MORTAL DANGER BY ELECTRIC SHOCK
The electric cables of electric equipment and electric systems may only be connected to the power source and to the medical device respectively after finishing installation. Prior to maintenance or disassembly all power cables must be disconnected from the power source. Only cables with double insulation may be used.

CLEANING
The universal clamp may be cleaned with mild, non-abrasive solutions commonly used in hospital environment. Do not use steel wool or other abrasive materials. The product has been designed to the highest specifications to make cleaning as easy as possible. CIM med makes no claims concerning the efficacy of the disinfection processes.

It is recommended to test any cleaning solution on a small area not visible to verify compatibility. Please consult your hospital's infection control manager.

MAINTENANCE: MANNER AND FREQUENCY
Very little maintenance is required during the life span. Please check all screws on a regular basis (at least once a year) and tighten them if necessary. In case of damage done to the load-bearing parts of the system it has to be strictly refrained from further usage of the mounting system.

REPORTING OBLIGATION
Any serious incident that has occurred in relation to the device should be reported to the manufacturer and the competent authority of the Member State in which the user and/or patient is established.

SAFEKEEPING
For any questions that may arise at a later time please safekeep our manual!

ASSISTANCE REQUIRED
If you require service, please contact our CIM med technical support: Phone +49 89 978 94 080 or your local dealer.

NAME OF THE MANUFACTURER
CIM med GmbH, Margot-Kalinke-Str. 9, 80939 Munich / Germany

CE-MARK CE

AUTHORIZED DISTRIBUTOR

MONTAGESCHRITTE

ASSEMBLY STEPS

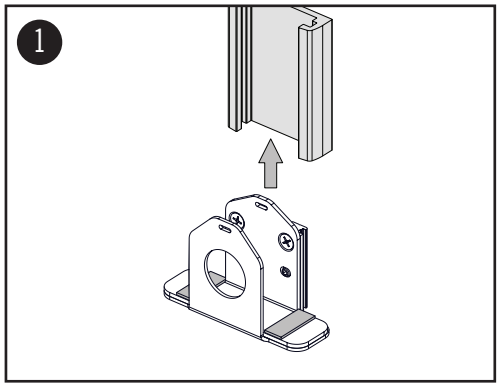

Installieren Sie die Universalklemme an der vorgesehenen Stelle (Wandkanal, Rundrohr, Normschiene etc.). Die Abbildung zeigt die Montage im CIM Wandkanal.

ⓘ **HINWEIS:**
Bitte beachten Sie für andere Anbindungen die jeweilige Montageanleitung.

Mount the universal clamp to its designated place (wall channel, tube, DIN rail etc.). The illustration shows mounting to a wall channel.

ⓘ **NOTE:**
Please refer to the corresponding assembly instruction for all other adapters.

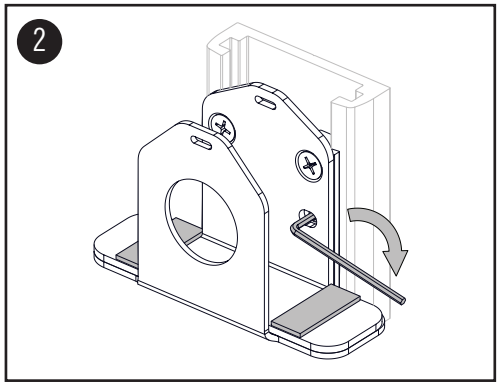

Ziehen Sie die (2) M6x20 Gewindestifte an.

Tighten the (2) M6x20 threaded pins.

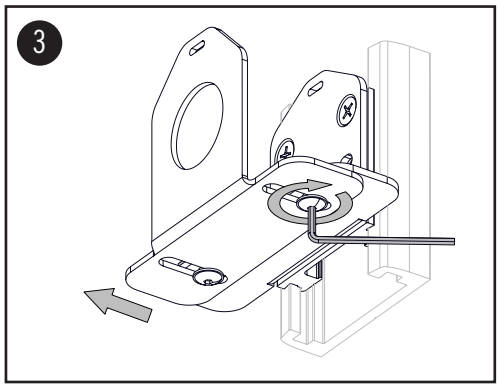

Lockern Sie die (2) M5x6 Linsenkopfschrauben. Stellen Sie die Breite der Universalklemme passend für Ihr Netzteil ein. Ziehen Sie die (2) M5x6 Schrauben fest.

Loosen the (2) M5x6 pan head screws. Set the universal clamp to the width of your power supply. Tighten the (2) M5x6 pan head screws.

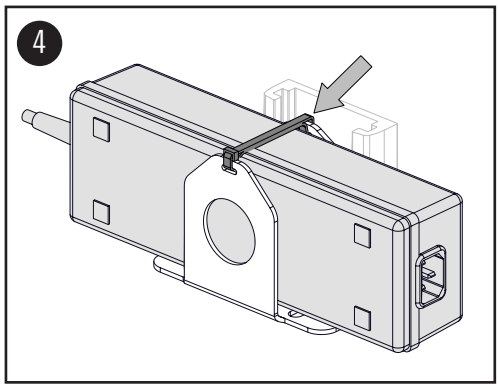

Fixieren Sie das Netzteil bei Bedarf mit einem Kabelbinder.

Fix it with a matching tie.