PRODUKTÜBERSICHT

Anbindungen mit 5” Montageplatte

CIM Cable Integrated Mounting System

THINK BEFORE YOU PRINT

Inhalt

Allgemeine Hinweise 3

Erstellen von Artikelnummern 4

Produkt Highlights 6

Tragarm Pivot 7

Dreigelenkarm Light Duty 9

Dreigelenkarm Heavy Duty 11

Höhenverstellbarer Tragarm 13

Höhenverstellbarer Dreigelenkarm 15

Höhenverstellbarer Tragarm für hohe Montageposition 17

Höhenverstellbarer Dreigelenkarm für hohe Montageposition 19

Tischträger 21

Rollständer Light Duty 23

Rollständer Light Duty Kit I 25

Rollständer Light Duty Kit II 27

Befestigungsmöglichkeiten 29

Allgemeine Hinweise

Monitoraufnahme
Die 5” Montageplatte dient zur Aufnahme von bodenseitig befestigten Monitoren. Bitte beachten Sie, dass bei einigen Monitoren spezielle Adapterplatten benötigt werden. Diese werden bodenseitig am Gerät verschraubt und in die 5” Montageplatte eingeschoben.
Keine zusätzliche Adapterplatte benötigen Sie für die Monitore von **Dräger** und **GE Healthcare**. Für die Monitore von **Mindray**, **Nihon Kohden**, **Spacelabs** und **Philips Sure Signs/ Vital Signs** ist eine Adapterplatte erforderlich. Für die **Philips IntelliVue Serie** steht ein separater Katalog “Philips Monitoring Intelli Vue Serie” zur Verfügung.

Komponentenerdung
Alle Tragarme mit integrierter Kabelführung sind mit einer Komponentenerdung versehen. Bei externer oder teil-integrierter Kabelführung, bei der keine Kabel durch die Gelenke geführt werden, kann auf die Komponentenerdung verzichtet werden.

Gewichtsbelastung
Alle höhenverstellbaren Tragarme haben eine maximale Gewichtsbelastung von 22 kg. Bei rückseitigen Adaptionen und bodenseitigen Anbindungen mittels der 5” Montageplatte darf das Monitorgewicht maximal 18 kg betragen. Weitere 4 kg können beispielsweise über einen Down Post unterhalb des vorderen Drehgelenks befestigt werden. Je nach Material und dessen Bruchdehnung haben alle Gewichtsangaben einen 4- bzw. 6-fachen Sicherheitsfaktor gemäß den Regularien IEC 60601-1.

Sonderlösungen und Anwendungen im Kernspinbereich/ MRI
Bitte kontaktieren Sie uns, wenn Sie kundenspezifische Lösungen suchen.

Produktkennzeichnung
Alle als Medizinprodukte der Klasse 1 deklarierten Produkte sind CE gekennzeichnet. Als Medizinprodukt der Risikoklasse 1 entsprechen sie den Anforderungen der Verordnung (EU) 2017/745 (MDR) und sind konform mit den Regularien IEC 60601-1. Andere Normen der IEC 60601-Reihe gelten unabhängig von ihrer Version nicht für unsere Produkte.

MD Funktional eigenständiges Produkt, welches bereits vor Integration in ein Gesamtgerät als Medizinprodukt in die Klasse 1 eingeordnet wird. Das Produkt ist mit CE-Kennzeichnung versehen. Eine Konformitätserklärung ist vorhanden.

~~MD~~ Zubehör oder Ersatzteile, die keine eigenständige Funktion haben und somit nicht der MDR unterliegen. Eine Konformitätserklärung oder CE-Kennzeichnung dieser Produkte ist daher nicht erforderlich.

Gewährleistung
Alle CIM Produkte haben ab Lieferdatum eine 5-jährige Gewährleistung auf Material und Funktionsfähigkeit.

Erstellen von Artikelnummern

Bitte gehen Sie bei der Konfiguration der Artikelnummern wie folgt vor:
Alle Buchstaben in grün bitte mit dem entsprechenden Artikelnummern-Code ersetzen.

1. Komponentenerdung:

A	=	Geerdet

2. Wählen Sie die gewünschte Tragarmvariante aus:

224A / 230A	=	Tragarm Pivot
33030A	=	Dreigelenkarm Light Duty
H33030A	=	Dreigelenkarm Heavy Duty
431A	=	Höhenverstellbarer Tragarm
73130A	=	Höhenverstellbarer Dreigelenkarm
531A	=	Höhenverstellbarer Tragarm für hohe Montageposition
83130A	=	Höhenverstellbarer Dreigelenkarm für hohe Montageposition

3. Spezifizieren Sie die Anbindung - wo wollen Sie Ihre Halterung befestigen (Y):

1V	=	Rundrohr ø 23 - 40 mm
1	=	Rundrohr ø 25 mm
1B	=	Rundrohr ø 30 mm
1F	=	Rundrohr ø 35 mm
1C	=	Rundrohr ø 38 mm
2F	=	Horizontale Normschiene 10 x 25, 8 x 35, 10 x 30, 10 x 50 mm
3	=	Vertikale Normschiene 10 x 25 mm
4S	=	Vertikaler Wandkanal
9	=	Löwenstein Medical / ITD / Montageschienen
13	=	Mindray Deckenstative
17	=	Amico Deckenstative

4. Wählen Sie die Farbe der dekorativen Teile (C):

gr	=	RAL 7024 (graphitgrau)
bl	=	RAL 5013 (kobaltblau)

Erstellen von Artikelnummern

5. Wählen Sie die Farbe der Aluminiumdruckgussteile (D):

1	=	RAL 9016 (verkehrsweiß)
2	=	RAL 9002 (grauweiß)

6. Spezifizieren Sie die Federstärke gem. des Monitorgewichts - nur bei höhenverstellbaren Armen (X):

60	=	2 - 5 kg
95	=	4 - 9 kg
110	=	4,5 - 12,5 kg
130	=	7,5 - 13 kg
160	=	12,5 - 19 kg
175	=	13 - 16 kg
220	=	16 - 22 kg

Beispiel

01 Erdung		02 Armtyp		03 Adaption		04 & 05 Farbe		06 Federstärke
A	-	431A	-	Y	.	CD	_	X
A	-	431A	-	4S	.	gr1	_	95

Produkt Highlights

Nicht höhenverstellbare Tragarme
Der nicht höhenverstellbare Tragarm gewährleistet neben einer vollständigen Kabelintegration eine einfache Reinigung und wirkt somit dem Infektionsrisiko in kritischen Klinikbereichen entgegen. Unsere 5-jährige Gewährleistung garantiert eine reibungslose, störungs- und wartungsfreie Handhabung. Die Drehfunktion am hinteren Schwenklager sowie eine dreh- und neigbare Monitoraufnahme sorgen für die optimale Platzierung Ihres Gerätes. Bei Dreigelenkarmen befindet sich ein weiteres Drehgelenk am Mittelteil zur horizontalen Positionierung. Bei bodenseitig befestigten Monitoren ist der Tragarm aus Sicherheitsgründen mit einem 20° Anschlagstopper ausgestattet.

Höhenverstellbare Tragarme
Der höhenverstellbare Tragarm bietet eine vollständig integrierte Kabelführung, leicht zu reinigende Oberflächen und eine 5-jährige Gewährleistung auf das gesamte Produkt. Vertikal und horizontal verstellbar sorgt der Tragarm für die optimale Positionierung Ihres Gerätes. Ein konstanter Blickwinkel bei Höhenverstellung ist durch die Parallelführung gewährleistet. Gewichtsangepasste Druckfedern balancieren den Monitor gewichtsausgeglichen. Eine Einstellung bzw. Justierung der Feder ist nicht erforderlich. Bei bodenseitigen Monitoraufnahmen ist der Tragarm aus Sicherheitsgründen mit einem 20° Anschlagstopper ausgestattet. Zusätzlich können Rotationsanschläge in jedem Drehgelenk für eine individuelle Begrenzung der Schwenkbereiche angebracht werden.

Alle höhenverstellbaren Arme verfügen über einen einfach auszulösenden Mechanismus des Vierteldrehverschlusses, der den Arm in korrekter Position hält, wenn der Monitor entfernt wird. Des Weiteren ist der Tragarm mit der Besonderheit der sich langsam ausfahrenden Druckfeder ausgestattet. Sollte versucht werden, den Monitor vor Arretierung des Tragarms zu lösen, so bewegt sich dieser lediglich langsam und mit gleichmäßigem Tempo nach oben.

Sicherheit

Tragarm Pivot

MD

Monitoraufnahme	5” Montageplatte	
Farbauswahl CD	Dekorative Teile	RAL 5013 kobaltblau/ RAL 7024 graphitgrau
	Aluminiumteile	RAL 9016 verkehrsweiß/ RAL 9002 grauweiß
Max. Zuladung Tragarm	18 kg	
Max. Zuladung Monitoraufnahme	18 kg	
Eigengewicht	Armtyp 240	Armtyp 300
	1,8 kg	1,9 kg
Artikelnummer	Armtyp 240	Armtyp 300
	A-224A-Y.CD	A-230A-Y.CD

Befestigungsmöglichkeiten Y Details Seite 29

4S

Adapter für vertikalen Wandkanal

2F

Horizontale Normschienenklemme

3

Vertikale Normschienenklemme

1V

Universelle Rundrohrklemme

1
1B
1F
1C

Fixe Rundrohrklemme

13

Adapter für Mindray Deckenstativ

17

Adapter für Amico Deckenstativ

9

Adapter für Löwenstein Medical / ITD / Montageschienen

Tragarm Pivot

Technische Daten - Armtyp 300

SEITENANSICHT

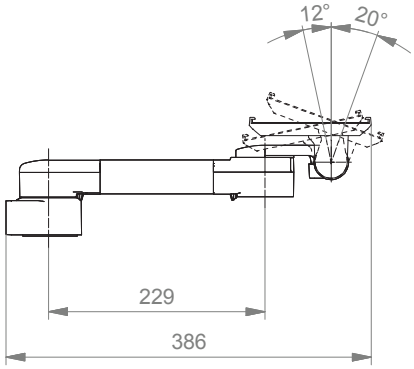

DRAUFSICHT

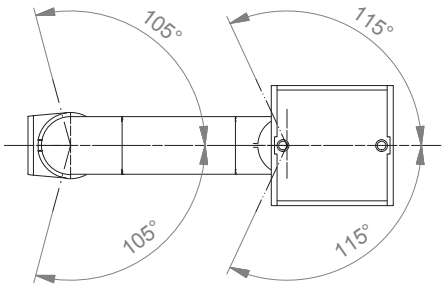

Dreigelenkarm Light Duty

MD

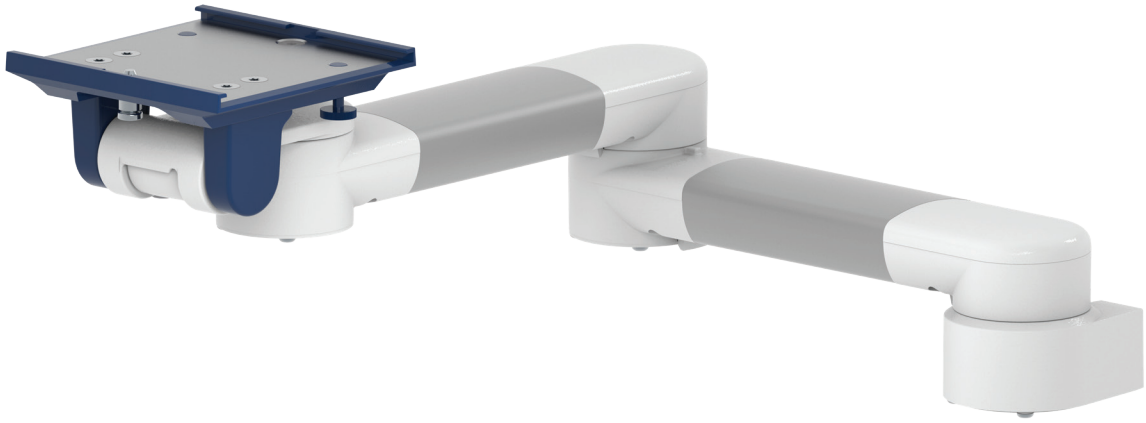

Monitoraufnahme	5” Montageplatte	
Farbauswahl CD	Dekorative Teile	RAL 5013 kobaltblau/ RAL 7024 graphitgrau
	Aluminiumteile	RAL 9016 verkehrsweiß / RAL 9002 grauweiß
Max. Zuladung Tragarm	8 kg	
Max. Zuladung Monitoraufnahme	8 kg	
Eigengewicht	2,8 kg	
Artikelnummer	A-33030A-Y.CD	

Befestigungsmöglichkeiten Y Details Seite 29

4S

Adapter für vertikalen Wandkanal

2F

Horizontale Normschienenklemme

3

Vertikale Normschienenklemme

1V

Universelle Rundrohrklemme

1
1B
1F
1C

Fixe Rundrohrklemme

13

Adapter für Mindray Deckenstativ

17

Adapter für Amico Deckenstativ

9

Adapter für Löwenstein Medical / ITD / Montageschienen

Dreigelenkarm Light Duty

Technische Daten

SEITENANSICHT

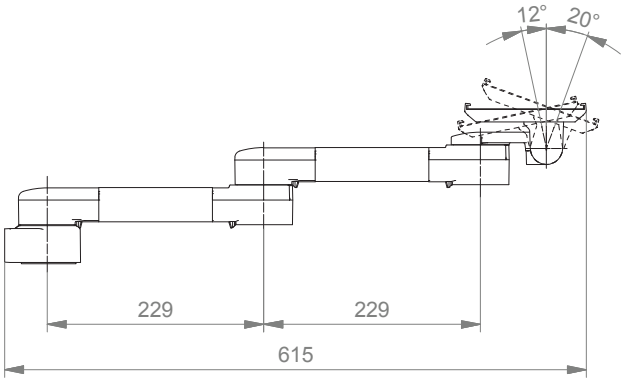

DRAUFSICHT

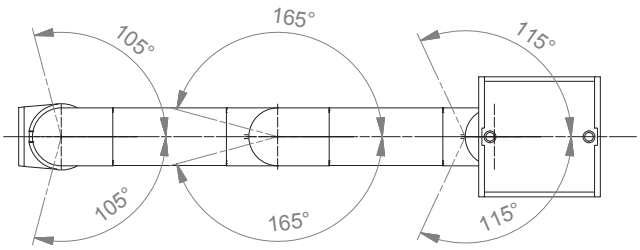

Dreigelenkarm Heavy Duty

MD

Monitoraufnahme	5” Montageplatte	
Farbauswahl CD	Dekorative Teile	RAL 5013 kobaltblau/ RAL 7024 graphitgrau
	Aluminiumteile	RAL 9016 verkehrsweiß / RAL 9002 grauweiß
Max. Zuladung Tragarm	18 kg	
Max. Zuladung Monitoraufnahme	18 kg	
Eigengewicht	3,0 kg	
Artikelnummer	A-H33030A-Y.CD	

Befestigungsmöglichkeiten Y Details Seite 29

4S

Adapter für vertikalen Wandkanal

2F

Horizontale Normschienenklemme

3

Vertikale Normschienenklemme

1V

Universelle Rundrohrklemme

1
1B
1F
1C

Fixe Rundrohrklemme

13

Adapter für Mindray Deckenstativ

17

Adapter für Amico Deckenstativ

9

Adapter für Löwenstein Medical / ITD / Montageschienen

Dreigelenkarm Heavy Duty

Technische Daten

SEITENANSICHT

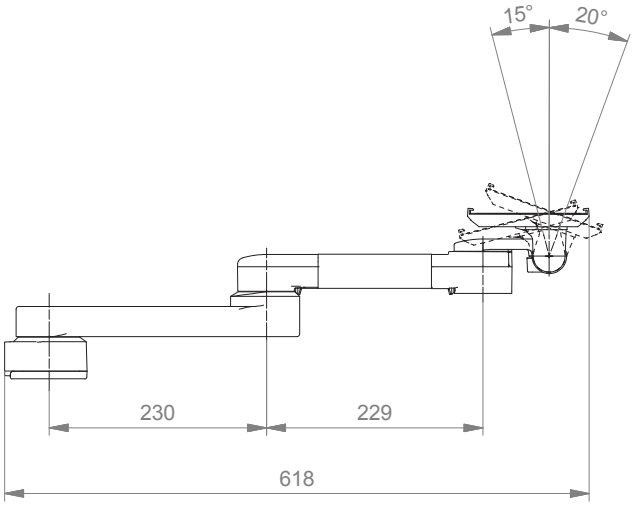

DRAUFSICHT

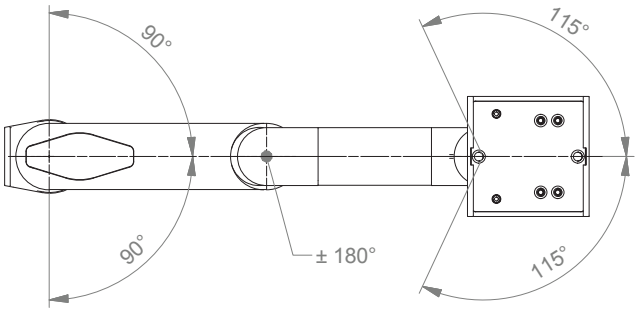

Höhenverstellbarer Tragarm

MD

Monitoraufnahme	5” Montageplatte
Höhenverstellung	Mittels langsam ausfahrender Druckfeder
Farbauswahl CD	Dekorative Teile RAL 5013 kobaltblau/ RAL 7024 graphitgrau Aluminiumteile RAL 9016 verkehrsweiß/ RAL 9002 grauweiß
Max. Zuladung Tragarm	22 kg
Max. Zuladung Monitoraufnahme	18 kg
Eigengewicht	3,8 kg
Gewichtsausgeglichener Bereich X	600 N (2-5 kg); 950 N (4-9 kg); 1100 N (4,5-12,5 kg); 1300 N (7,5-13 kg); 1600 N (12,5-19 kg); 1750 N (13-16 kg); 2200 N (16-22 kg)
Artikelnummer	A-431A-Y.CD_X

Befestigungsmöglichkeiten Y Details Seite 29

4S

Adapter für vertikalen Wandkanal

2F

Horizontale Normschienenklemme

3

Vertikale Normschienenklemme

1V

Universelle Rundrohrklemme

1
1B
1F
1C

Fixe Rundrohrklemme

13

Adapter für Mindray Deckenstativ

17

Adapter für Amico Deckenstativ

9

Adapter für Löwenstein Medical / ITD / Montageschienen

Höhenverstellbarer Tragarm

Technische Daten

SEITENANSICHT

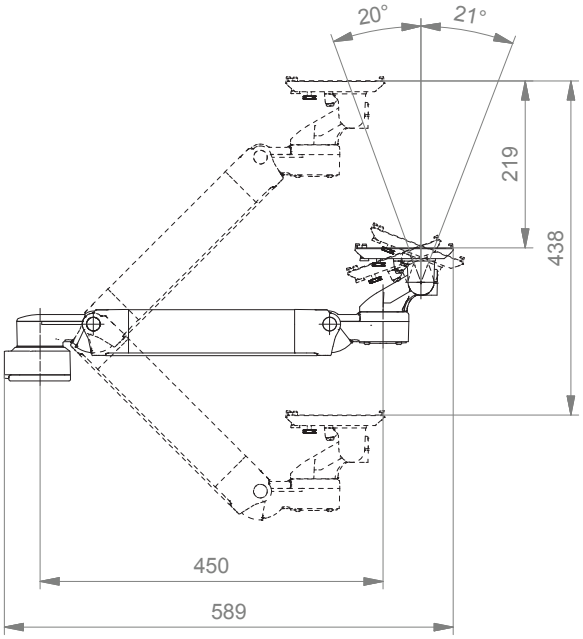

DRAUFSICHT

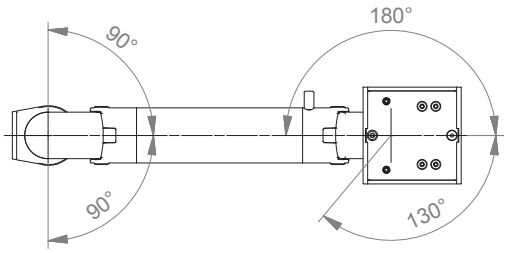

Höhenverstellbarer Dreigelenkarm

MD

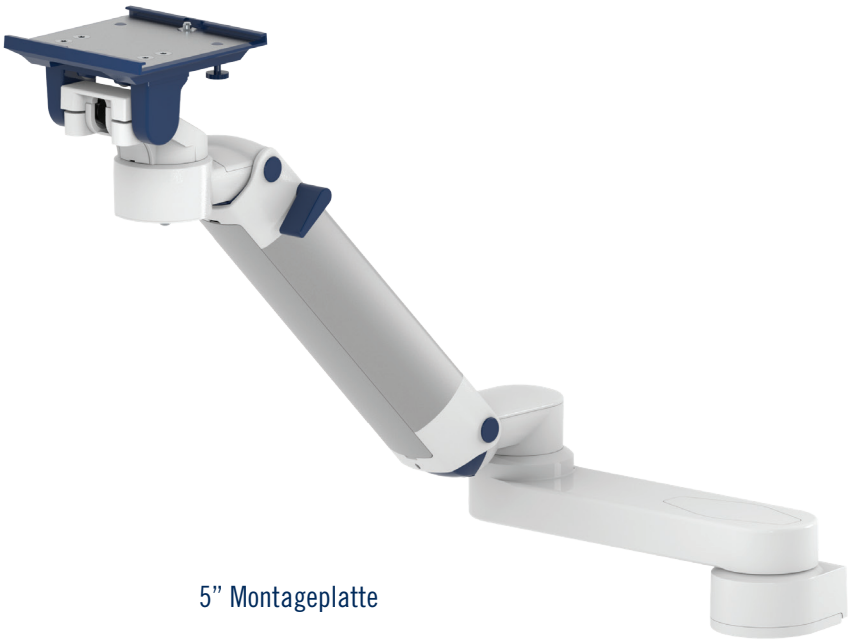

Monitoraufnahme	5” Montageplatte
Höhenverstellung	Mittels langsam ausfahrender Druckfeder
Farbauswahl CD	Dekorative Teile RAL 5013 kobaltblau/ RAL 7024 graphitgrau Aluminiumteile RAL 9016 verkehrsweiß/ RAL 9002 grauweiß
Max. Zuladung Tragarm	22 kg
Max. Zuladung Monitoraufnahme	18 kg
Eigengewicht	4,9 kg
Gewichtsausgeglichener Bereich X	600 N (2-5 kg); 950 N (4-9 kg); 1100 N (4,5-12,5 kg); 1300 N (7,5-13 kg); 1600 N (12,5-19 kg); 1750 N (13-16 kg); 2200 N (16-22 kg)
Artikelnummer	A-73130A-Y.CD_X

Befestigungsmöglichkeiten Y Details Seite 29

4S

Adapter für vertikalen Wandkanal

2F

Horizontale Normschienenklemme

3

Vertikale Normschienenklemme

1V

Universelle Rundrohrklemme

1
1B
1F
1C

Fixe Rundrohrklemme

13

Adapter für Mindray Deckenstativ

17

Adapter für Amico Deckenstativ

9

Adapter für Löwenstein Medical / ITD / Montageschienen

Höhenverstellbarer Dreigelenkarm

Technische Daten

SEITENANSICHT

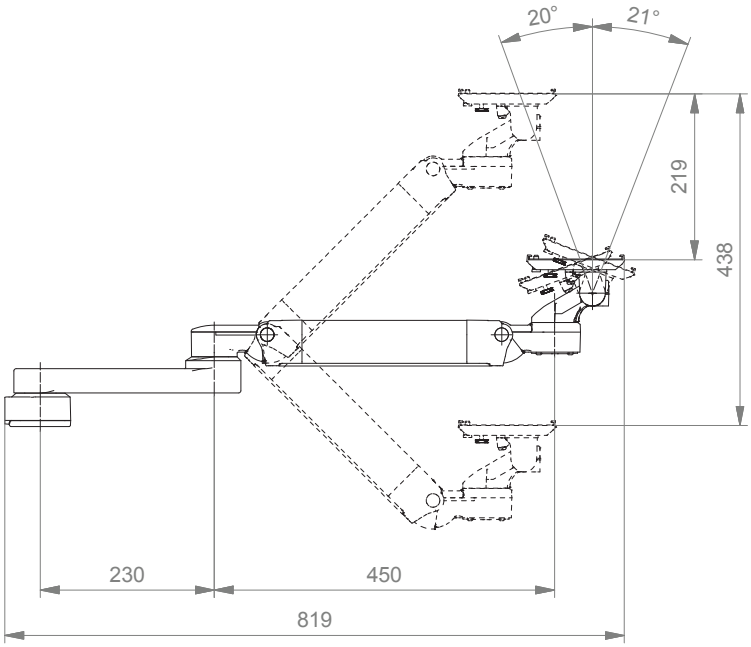

DRAUFSICHT

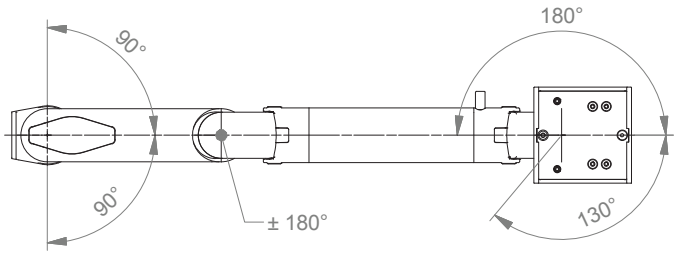

Höhenverstellbarer Tragarm für hohe Montageposition

MD

Monitoraufnahme	5” Montageplatte
Höhenverstellung	Mittels langsam ausfahrender Druckfeder
Farbauswahl CD	Dekorative Teile RAL 5013 kobaltblau/ RAL 7024 graphitgrau Aluminiumteile RAL 9016 verkehrsweiß/ RAL 9002 grauweiß
Max. Zuladung Tragarm	22 kg
Max. Zuladung Monitoraufnahme	18 kg
Eigengewicht	4,2 kg
Gewichtsausgeglichener Bereich X	600 N (2-5 kg); 950 N (4-9 kg); 1100 N (4,5-12,5 kg); 1300 N (7,5-13 kg); 1600 N (12,5-19 kg); 1750 N (13-16 kg); 2200 N (16-22 kg)
Artikelnummer	A-531A-Y.CD_X

Befestigungsmöglichkeiten Y Details Seite 29

4S

Adapter für vertikalen Wandkanal

3

Vertikale Normschienenklemme

1V

Universelle Rundrohrklemme

1
1B
1F
1C

Fixe Rundrohrklemme

13

Adapter für Mindray Deckenstativ

17

Adapter für Amico Deckenstativ

Höhenverstellbarer Tragarm für hohe Montageposition

Technische Daten

SEITENANSICHT

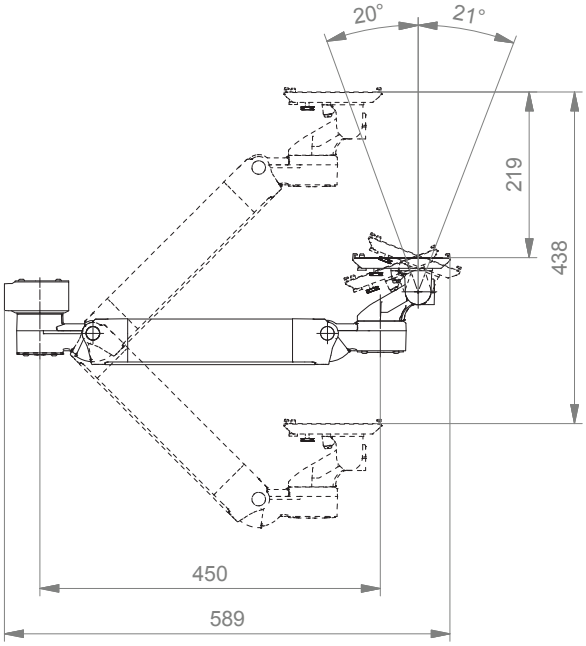

DRAUFSICHT

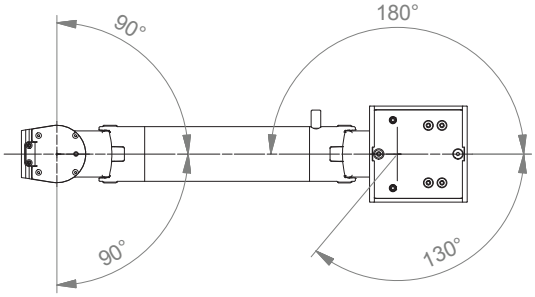

Höhenverstellbarer Dreigelenkarm für hohe Montageposition

MD

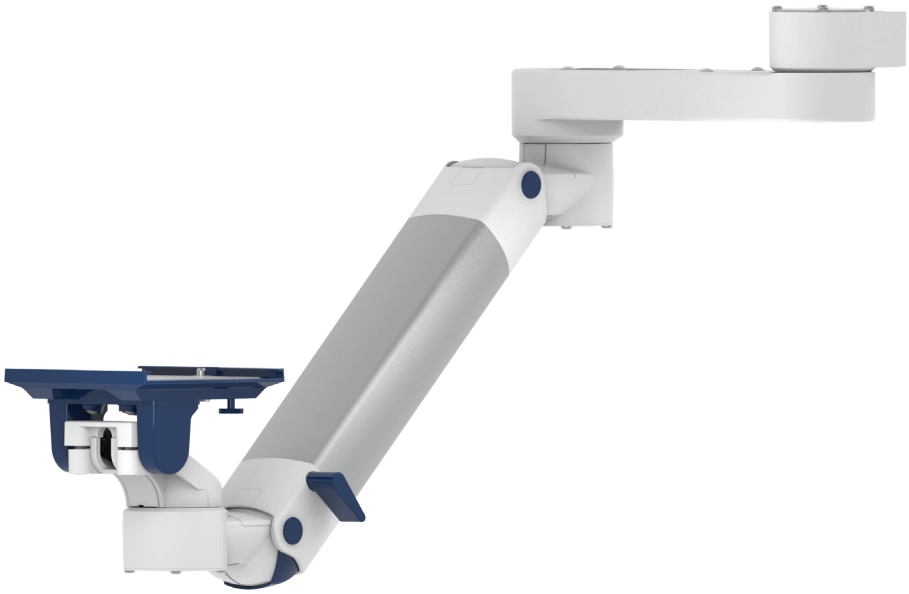

Monitoraufnahme	5” Montageplatte
Höhenverstellung	Mittels langsam ausfahrender Druckfeder
Farbauswahl CD	Dekorative Teile RAL 5013 kobaltblau/ RAL 7024 graphitgrau Aluminiumteile RAL 9016 verkehrsweiß/ RAL 9002 grauweiß
Max. Zuladung Tragarm	22 kg
Max. Zuladung Monitoraufnahme	18 kg
Eigengewicht	5,3 kg
Gewichtsausgeglichener Bereich X	600 N (2-5 kg); 950 N (4-9 kg); 1100 N (4,5-12,5 kg); 1300 N (7,5-13 kg); 1600 N (12,5-19 kg); 1750 N (13-16 kg); 2200 N (16-22 kg)
Artikelnummer	A-83130A-Y.CD_X

Befestigungsmöglichkeiten Y Details Seite 29

4S

Adapter für vertikalen Wandkanal

3

Vertikale Normschienenklemme

1V

Universelle Rundrohrklemme

1
1B
1F
1C

Fixe Rundrohrklemme

13

Adapter für Mindray Deckenstativ

17

Adapter für Amico Deckenstativ

Höhenverstellbarer Dreigelenkarm für hohe Montageposition

Technische Daten

SEITENANSICHT

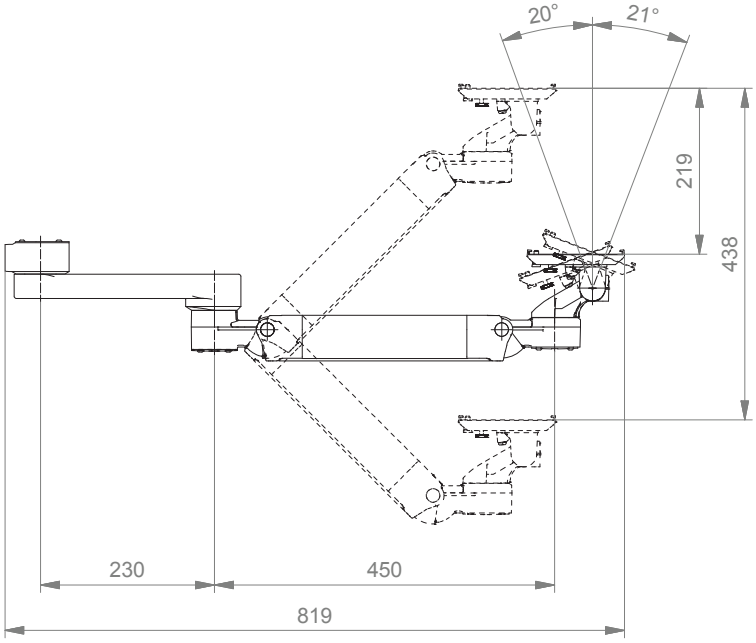

DRAUFSICHT

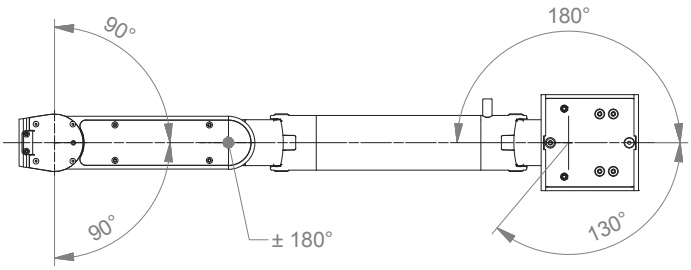

Tischträger

MD

Monitoraufnahme	5” Montageplatte	
Farbauswahl CD	Dekorative Teile	RAL 5013 kobaltblau / RAL 7024 graphitgrau
	Aluminiumteile	RAL 9016 verkehrsweiß / RAL 9002 grauweiß
Max. Zuladung Monitoraufnahme	18 kg	
Artikelnummer	Tischträger mit Bodenplatte (siehe Abb.)	
	T-HA-60.CD_50	Höhe 50 mm
	T-HA-60.CD_120	Höhe 120 mm
	Tischträger ohne Bodenplatte	
	T-HA-69.CD_50	Höhe 50 mm
	T-HA-69.CD_120	Höhe 120 mm

Tischträger

Technische Daten - mit Bodenplatte

SEITENANSICHT

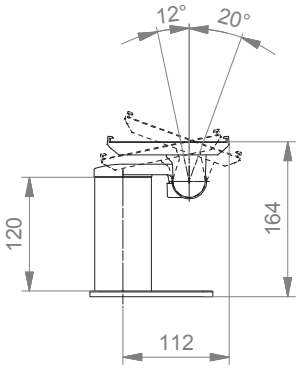

DRAUFSICHT

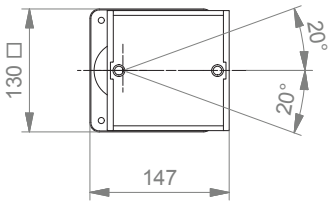

Rollständer Light Duty

MD

Konfigurationsbeispiel

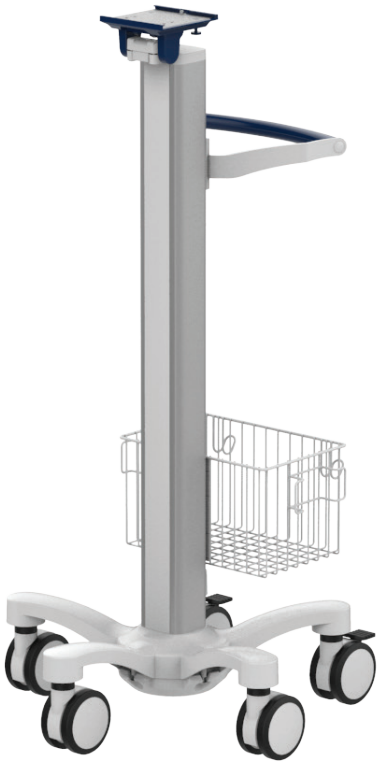

Monitoraufnahme	5” Montageplatte mit Neigefunktion	
Ausstattung	5-Stern Fußkreuz aus Aluminium inkl. Gegengewicht Doppel-Lenkrollen, ø 100 mm, 2 feststellbar Säule zur Aufnahme von Komponenten und Zubehör	
Farbauswahl CD	Kunststoffteile	RAL 5013 kobaltblau/ RAL 7024 graphitgrau
	Fußkreuz	RAL 9016 verkehrsweiß
	Griffbügel	RAL 9016 verkehrsweiß/ RAL 5013 kobaltblau/ RAL 7024 graphitgrau
Max. Gewichtsbelastung	14 kg	
Optionales Zubehör	Großer Korb 300 x 200 x 180 mm; kleiner Korb 200 x 150 x 100 mm Griffbügel	
Artikelnummer	Rollständer	R-002A.CD
	Korb groß	Z-51-4Z.1
	Korb klein	Z-52-4Z.1
	Griffbügel	Z-HD-4.C1

Rollständer Light Duty

Technische Daten

SEITENANSICHT

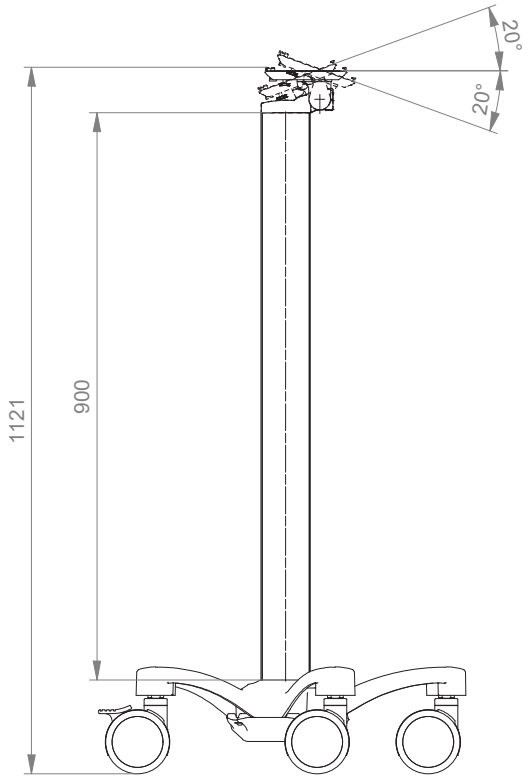

DRAUFSICHT

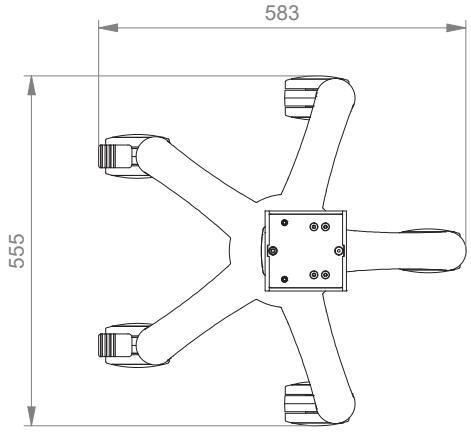

Rollständer Light Duty Kit I

MD

Kit Konfiguration

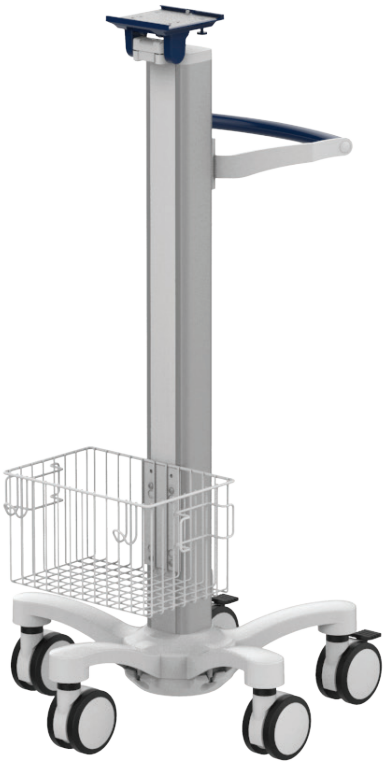

Monitoraufnahme	5” Montageplatte mit Neigefunktion
Rollständer Light Duty	5-Stern Fußkreuz aus Aluminium inkl. Gegengewicht Doppel-Lenkrollen, ø 100 mm, 2 feststellbar Säule zur Aufnahme von Komponenten und Zubehör
Farben	Kunststoffteile RAL 5013 kobaltblau Fußkreuz RAL 9016 verkehrsweiß Griffbügel RAL 5013 kobaltblau
Max. Gewichtsbelastung Monitor	11 kg
Max. Gewichtsbelastung Korb	10 kg
Kit Nummer	**P-R-002A.bl1_F1_036**
	Besteht aus folgenden Artikeln: R-002A.bl1 Rollständer Light Duty Z-HD-4.bl1 Griffbügel Z-51-4Z.1 Korb groß 300 x 200 x 180 mm

Rollständer Light Duty Kit I

Technische Daten

SEITENANSICHT

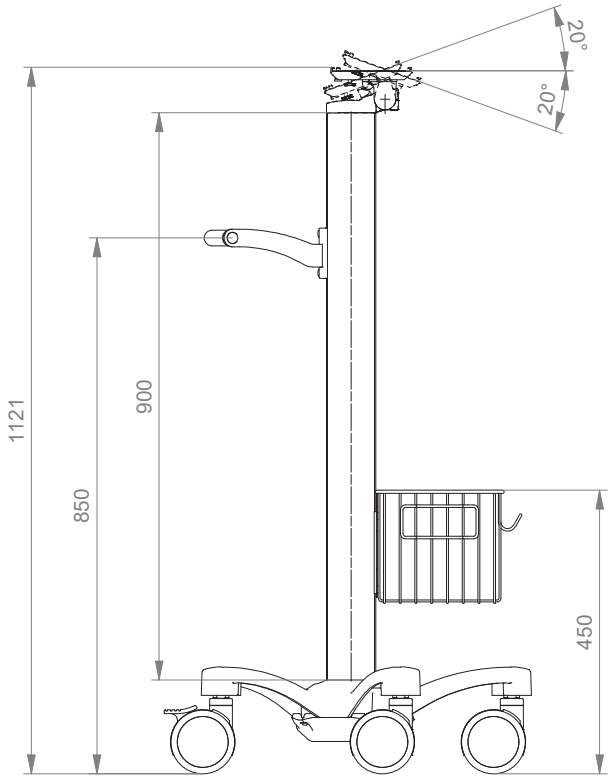

DRAUFSICHT

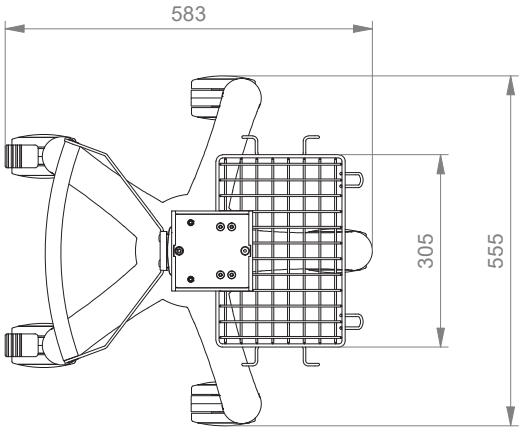

Rollständer Light Duty Kit II

MD

Kit Konfiguration

Monitoraufnahme	5” Montageplatte mit Neigefunktion
Rollständer Light Duty	5-Stern Fußkreuz aus Aluminium inkl. Gegengewicht Doppel-Lenkrollen, ø 100 mm, 2 feststellbar Säule zur Aufnahme von Komponenten und Zubehör
Farben	Kunststoffteile RAL 5013 kobaltblau Fußkreuz RAL 9016 verkehrsweiß Griffbügel RAL 5013 kobaltblau
Max. Gewichtsbelastung Monitor	5,9 kg
Max. Gewichtsbelastung Korb	10 kg
Kit Nummer	**R-002A.bl1_286930**

Besteht aus folgenden Artikeln:

R-002A.bl1	Rollständer Light Duty
Z-HD-4.bl1	Griffbügel
Z-51-4Z.1	Korb groß 300 x 200 x 180 mm
Z-KH2-4Z.1	Kabelhaken 2-fach
Z-NS-4Z.1_300	(2) Normschiene 10 x 25 x 300 mm

Rollständer Light Duty Kit II

Technische Daten

SEITENANSICHT

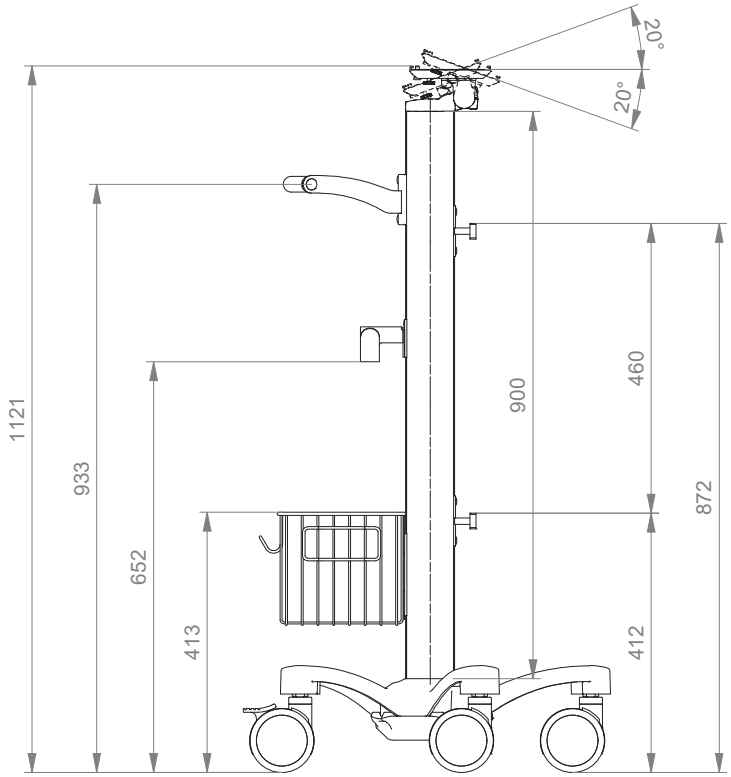

DRAUFSICHT

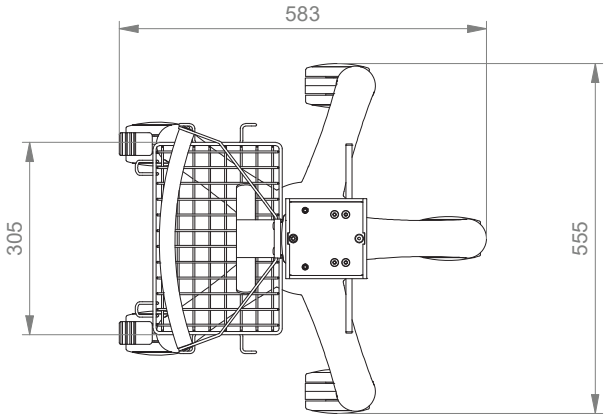

Befestigungsmöglichkeiten Y

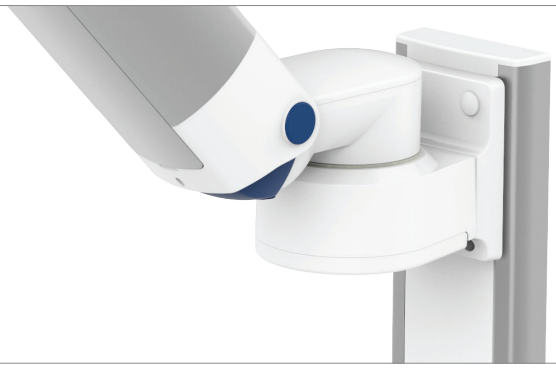

Abbildung	Bezeichnung	Anmerkungen	Gewicht	Art. Nr.
	Adapter für vertikalen Wandkanal	Zur Aufnahme an den CIM Wandkanal (kompatibel mit GCX) Bitte separat bestellen: CIM Wandkanal, siehe Katalog Zubehör	0,6 kg	4S
	Horizontale Normschienenklemme	Zur Aufnahme an der Normschiene 10 x 25, 8 x 35, 10 x 30, 10 x 50 mm	1,1 kg	2F
	Vertikale Normschienenklemme	Zur Aufnahme an einer vertikalen Normschiene 10 x 25 mm	0,5 kg	3
	Universelle Rundrohrklemme	V-Flansch zur Aufnahme an Rundrohr ø 23 - 40 mm	0,6 kg	1V
	Fixe Rundrohrklemme	Zur Aufnahme an Rundrohr ø 25 mm Zur Aufnahme an Rundrohr ø 30 mm Zur Aufnahme an Rundrohr ø 35 mm Zur Aufnahme an Rundrohr ø 38 mm	0,3 kg 0,4 kg 0,4 kg 0,4 kg	1 1B 1F 1C
	Adapter Deckenstativ	Für Mindray Deckenstative	0,8 kg	13
	Adapter Deckenstativ	Für Amico Deckenstative	0,6 kg	17
	Adapter Deckenstativ	Für Löwenstein Medical / ITD / Montageschienen	0,4 kg	9

CIM med GmbH

Euro-Industriepark
Margot-Kalinke-Str. 9
80939 München

T +49 89. 978 94 08-0

CIM med Inc.

2024 E Independence Commerce Dr
Matthews, NC 28105 / USA

T +1 855 895 4722

info@cim-med.com
www.cim-med.com

5" Plunge Plate Adaptation_2024.01_DE